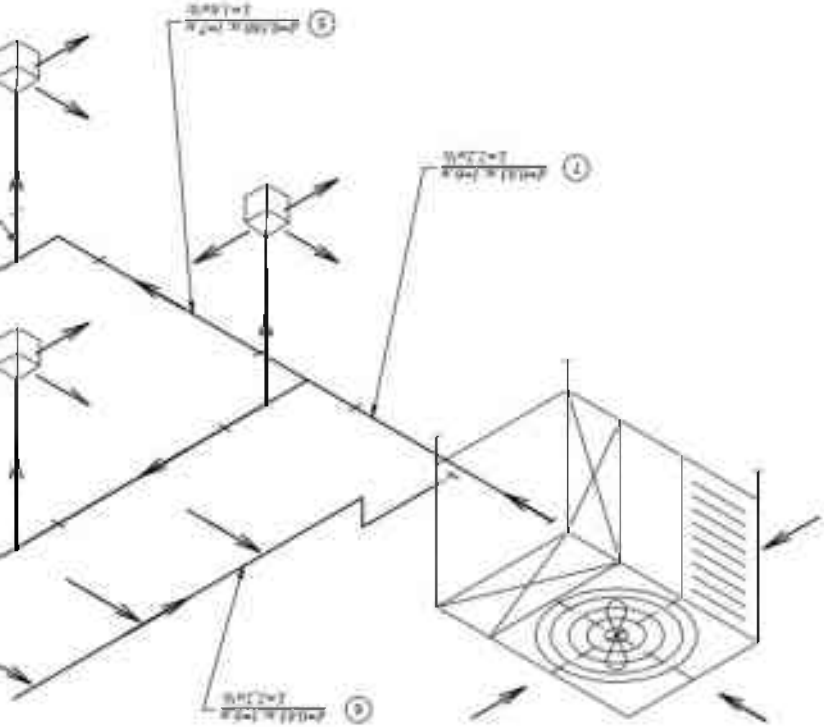

КФ 05.00.17.002.ДП С7

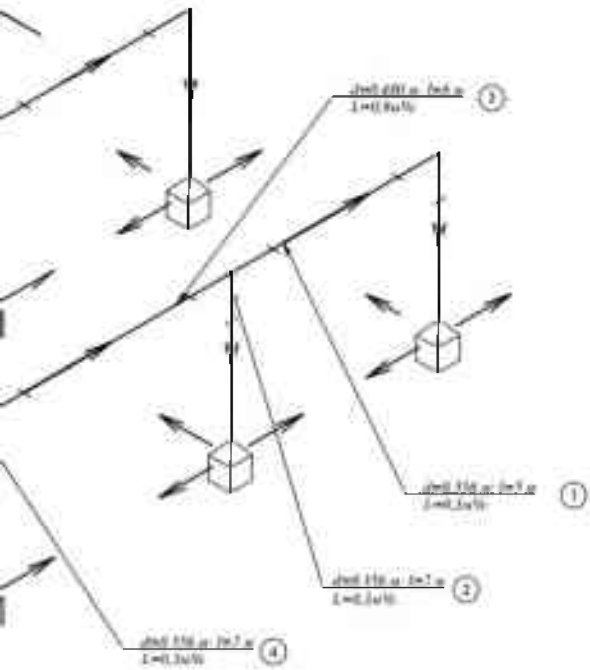

Изм.	Лист	Кол.уч.	Подпись	Дата	УВ 05.00 17 ОВ2.ДП СТ		
Разраб.					Автоматизация сушки пиломатериалов	Лит.	Масса	Масштаб
Пров.							
Н.контр.							
Утв.							