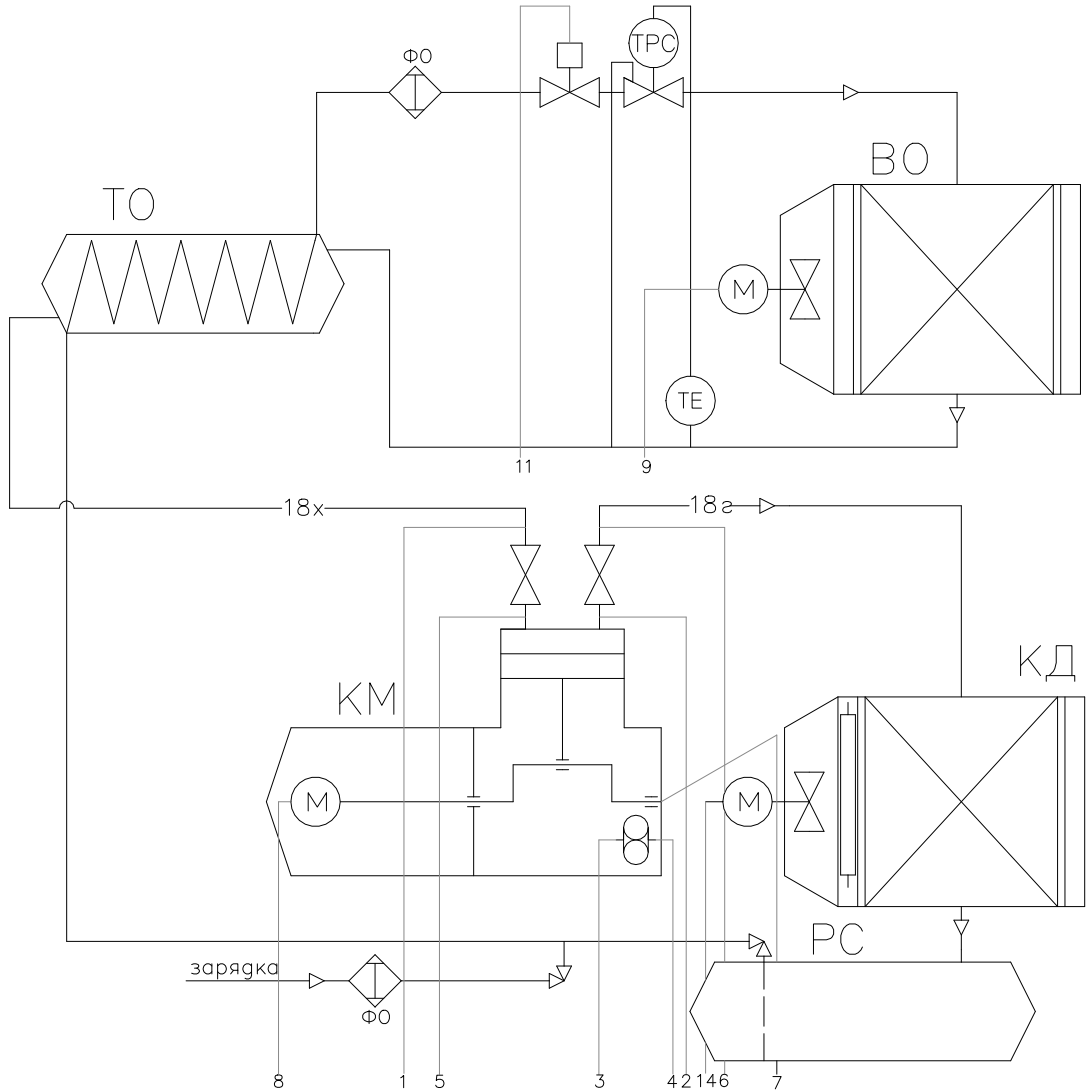

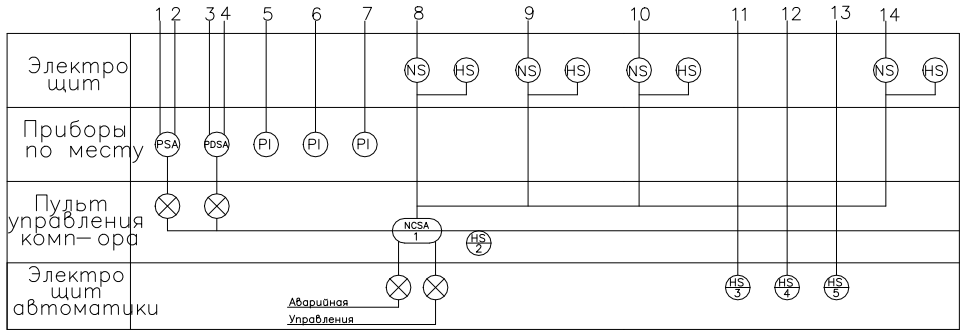

					КВ.05.0012.01. ДП. СЗ		
Изм	Лист?	докум	П? gnuc	Дата	Автоматизац?я	Л? терь	Масса / Масштаб
Розроб		Калкут? н					
Пров		Вдрикань					
Т. контр		Г & В				Л? ст	Листов
Н. контр		Волянська			ВСП ОТФК ОНТУ 4КВ–05		
П? gmв							