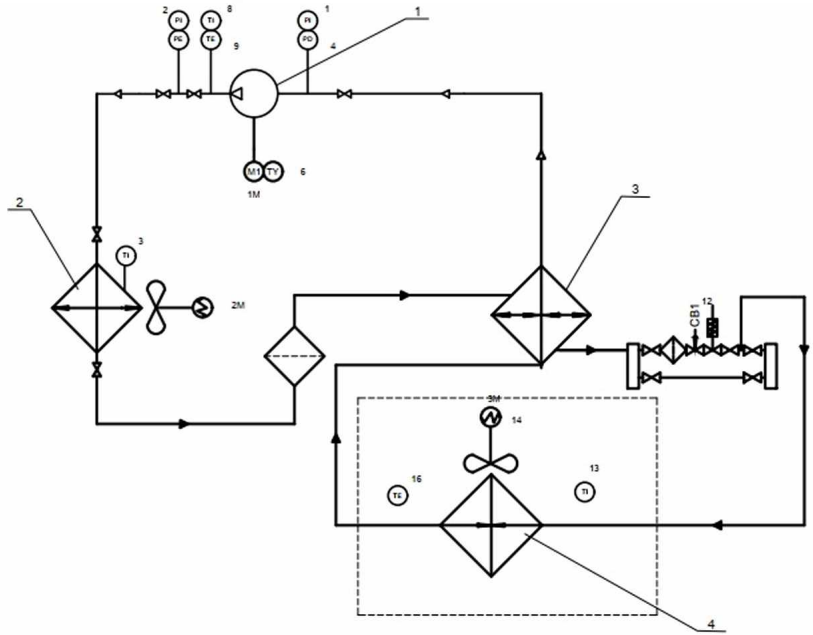

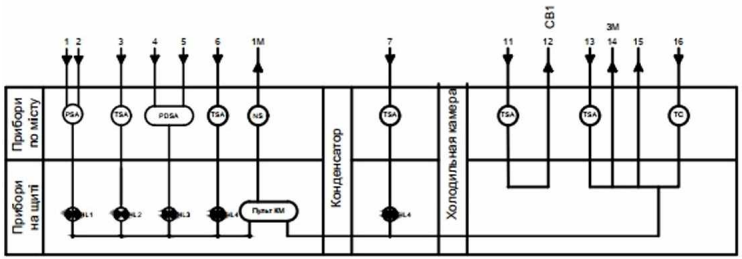

						ФКВ 05.00 27 000.ДП С2	
Змн.	Арк.	№ докум.	Підпис	Дата	Функціональна схема автоматизації холодильної установки	Літ.	Маса	Масштаб
Розробив		Шевченко Ін.				У		
Перевір.		Скрипкін В.Г.				Аркуш 3	Аркушів 4	
Т.контр.						ВСП "ОТК ОНТУ" 4ФКВ-05		
Н.контр.		Шевченко С.А.						
Затв.		Кірсанов І.В.						

ФКВ 05.00 27 000.ДП С2