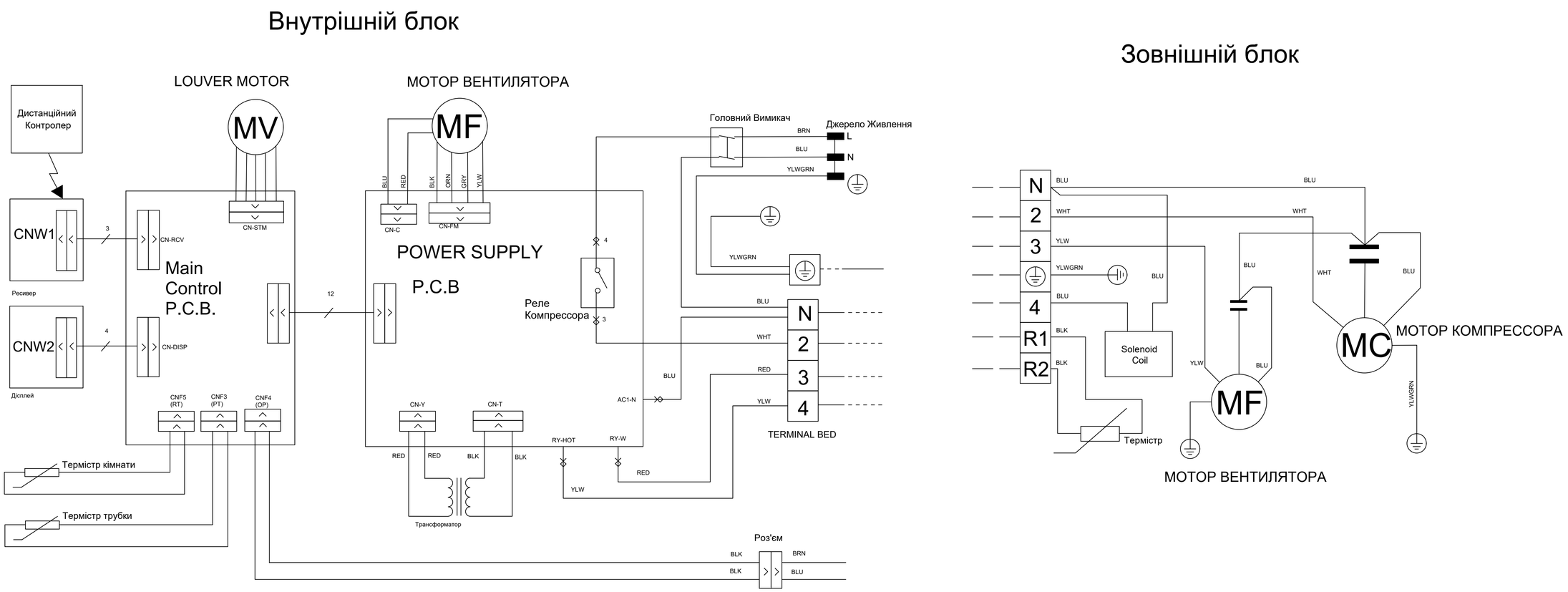

					КВ 05 008.002.ДП С2			
Ізм.	Лист	N° докум.	Підп.	Дата	Схема електричного підключення внутрішнього та зовнішнього блоків спліт–системи	Літ.	Маса	Масштаб
Розроб.		Ермолаєв С.Д.						
Перевір.		Торба С.Г.				Аркуш 2	Аркушів 2	
Н.контр.		Вовянска С.В.			ВСП ОТФК ОНПУ ер.4КВ – 05			
Затв.		Берканъ Ір.В.						

Копіював

Формат А1

Перв. примен. | Справ. N° | Подп. и дата | Инв. N дубл. | Взам. инв. N° | Подп. и дата | Инв. N° подл.